GLE®

VÁLVULA DE CONTROLE GLOBO

APLICAÇÕES EROSIVAS

VALTEKSUL™

GLE® Válvula de Controle Globo

A válvula de controle Série GLE é uma alternativa avançada e confiável para utilização em serviços severos onde válvulas de controle convencionais resistiriam apenas por poucas semanas.

Desenvolvida especificamente para aplicações erosivas, corrosivas ou com escoamento em regime de flashing, o projeto da válvula GLE incorpora soluções inovadoras que a tornam a escolha ideal para superar os desafios apresentados em tais condições operacionais.

Construída em diversos materiais, desde o Aço Inoxidável ao Titânio, a válvula GLE alcança uma superior capacidade de controle, desde baixos a altos volumes de vazão.

A geometria interna do corpo da GLE foi desenhada com uma enorme galeria que favorece a passagem de fluidos lamacentos, sujos ou com altas concentrações de sólidos em suspensão. O corpo da GLE, de estilo angular, possui uma protuberante galeria interna minimizando o desgaste provocado por fluidos agressivos ou com altas velocidades.

O castelo, com características únicas de desenho, contribui de maneira expressiva à passagem de fluidos lamacentos e evita a formação de incrustrações.

A sede da válvula GLE é encaixada pela parte inferior ao corpo, em montagem tipo carretel, eliminando assim o uso de retentores internos facilitando a passagem do fluido.

Em função de cada aplicação específica, a válvula de controle GLE pode ser considerada válvula customizada, os internos são construídos em diversas composições metálicas resistentes ao desgaste, inclusive com componentes cerâmicos.

A válvula GLE padroniza a montagem "top-entry" pela parte superior do corpo, obturador e haste do obturador guiados por duplo sistema de guias, caixa de gaxetas profunda permitindo a montagem de toda a família de engaxetamentos da ValtekSul, incluindo os sistemas anti-fuga conforme as normas da EPA*.

*EPA - Environmental Protection Agency

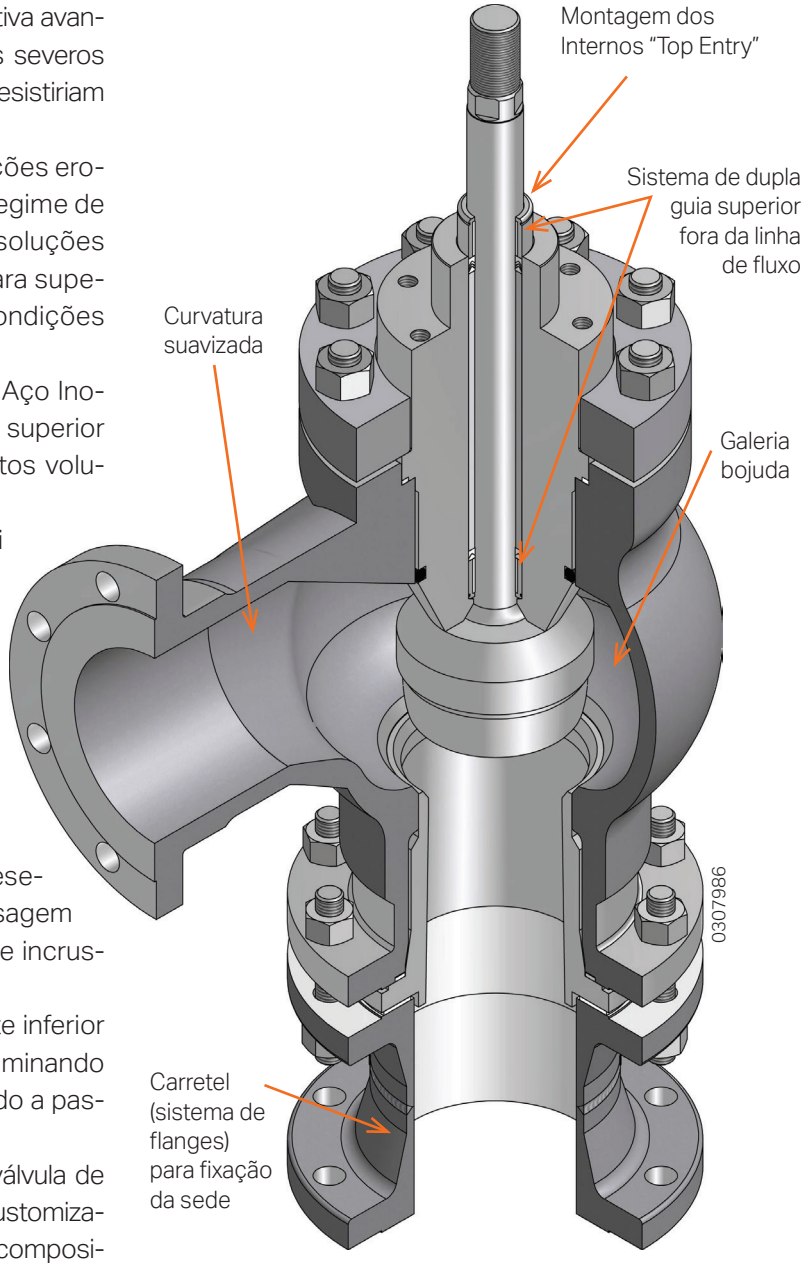

Serie GLE – Subconjunto do Corpo

Rangeabilidade típica de 30:1

Estanqueidade ANSI Classe II - Internos Cerâmicos*
Estanqueidade ANSI Classe IV - Internos Metálicos*

* A válvula GLE está disponível apenas com internos não balanceados.

Subconjunto do Corpo - GLE
Construção / Características

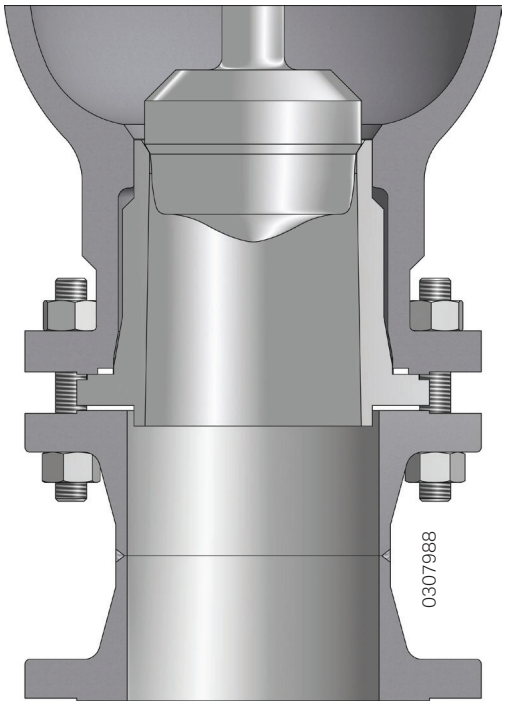

Sistema de Fixação da Sede

Confiabilidade

O desenho exclusivo da válvula de controle angular série GLE, de galeria bojuda, apresenta vantagens significativas em aplicações erosivas, abrasivas ou em regime de flashing [1]. Enquanto a curvatura suavizada do corpo proporciona escoamento mais ordenado do fluido, evitando as turbulências causadas por cantos vivos e súbitas mudanças de direção especialmente desejável quando se trata de fluidos erosivos, a galeria bojuda do corpo, de generosas dimensões, proporciona uma redução da velocidade do fluxo justamente nos pontos mais críticos de uma válvula angular, na região onde o fluido muda de direção e na área que antecede o ponto de estrangulamento. Nas aplicações com fluidos em regime de flashing, a geometria da válvula assegura que a energia dissipada nestas condições de escoamento seja direcionada para longe dos componentes críticos.
Além destas características, as válvulas da série GLE apresentam ainda soluções tecnológicas para o manuseio de fluidos difíceis e desgastantes, tais como: Corpo hidrodinâmico que não apresenta bolsões ou pontos de estagnação do fluido evitando o acúmulo de materiais incrustantes; Sistema de sede fixada por carretel montado pela parte inferior do corpo que elimina a necessidade de retentores tradicionais, reduzindo assim as turbulências e ampliando a capacidade de vazão. A possibilidade de utilizar sedes estendidas do tipo Venturi protege o corpo e a entrada dos vasos de descarga da ação erosiva dos fluidos lamacentos em aplicações difíceis ou de desgaste prematuro provocado por elevadas velocidades de escoamento. O projeto exclusivo do castelo, com caixa de gaxetas extra profunda, permite a montagem de todas as opções de engaxetamentos e conta com um anel raspador que elimina as impurezas carregadas pela haste do obturador contribuindo para o aumento da vida útil de todos os componentes internos do castelo.
Ao reunir características tão avançadas em um único produto a ValtekSul oferece a mais moderna tecnologia em termos de válvula de controle para aplicações erosivas, abrasivas e corrosivas.

(1) Flashing é a denominação utilizada para expressar quando parte de um fluido passa da fase líquida para gasosa.

Subconjunto do Corpo - GLE
Construção / Materiais

Caixa de Gaxetas

A válvula de controle GLE incorpora características já consagradas em outras válvulas lineares desenvolvidas pela ValtekSul, tais como: robusto sistema de dupla guia superior; haste do obturador superdimensionada e guias amplamente espaçadas. A excepcional profundidade da caixa das gaxetas da GLE permite acomodar uma extensiva variedade de modelos de engaxetamentos desenvolvidos pela ValtekSul após décadas de experiência e pesquisa com válvulas operando nestes críticos processos. Esta configuração permite que o fluido não entre em contato com o conjunto superior do engaxetamento. O conjunto superior é protegido por um anel raspador, que impede que incrustações causem danos ao engaxetamento. Uma conexão para purga pode ser utilizada para a detecção de emissões ou para a pressurização da caixa de gaxetas, fornecendo uma proteção adicional ao conjunto.

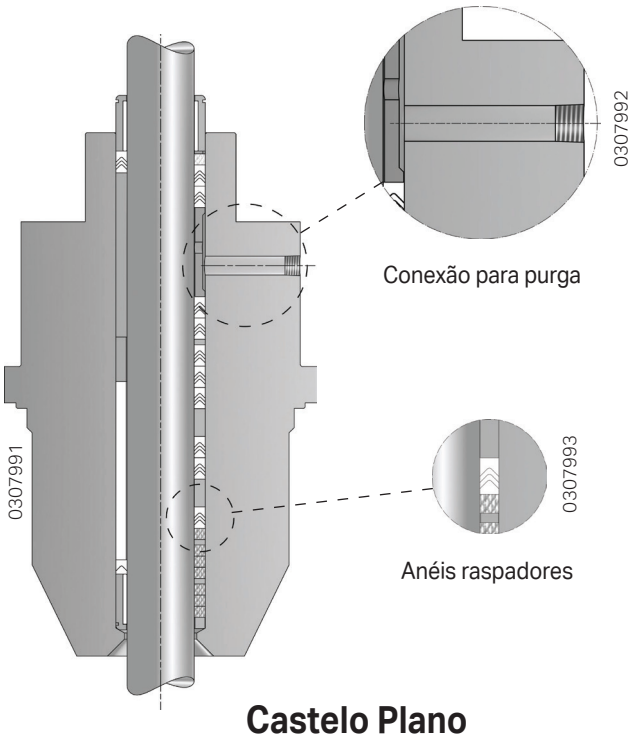

Castelo Plano

Limites de Temperatura das Gaxetas

Tipo de Castelo	Materiais das Gaxetas	Limites de Temperatura (1)	
		ºC	ºF
Plano	Anéis "V" de PTFE	-28 a 204	-20 a 400
	PT e PTG	-28 a 232	-20 a 450
	PTFE Trançado	-28 a 260	-20 a 500
	PTFE com Fibra de Vidro (PTFEG)	-28 a 260	-20 a 500
	PTG-XT	-28 a 288	-20 a 550
	Grafite/AFP	-28 a 427	-20 a 800
	Grafite/AFP com Fios de Inconel	-28 a 400	-20 a 750
	Grafite	-28 a 537	-20 a1000
Estendido	Anéis "V" de PTFE	-129 a 316	-200 a 600
	PT e PTG	-28 a 343	-20 a 650
	PTFE Trançado	-28 a 371	-20 a 700
	PTG-XT	-73 a 399	-100 a 750
	Grafite/AFP	-28 a 650	-20 a 1200
	Grafite/AFP com Fios de Inconel	-28 a 650	-20 a 1200
	Grafite	-28 a 815	-20 a 1500

Notas: (1) Limites válidos desde que observados os limites de pressão & temperatura do corpo e os demais componentes da válvula

Subconjunto do Corpo - GLE Internos

O sistema de internos da válvula GLE é formado pelo obturador caracterizado que dispensa o uso de retentores, elementos causadores de emperramentos quando utilizados com fluidos não limpos. Dotado de uma haste de generosas dimensões e duplo sistema de guias que proporcionam uma enorme estabilidade operacional sobretudo quando exposta às altas forças oriundas de processos em regime de flashing.
Esta estabilidade mecânica é fundamental para não causar danos no alinhamento no sistema de engaxetamento proporcionando a devida estabilidade operacional.
A sede é montada, sem roscas, pela parte inferior do corpo podendo inclusive ter uma extensão adicional para proteger a tubulação de montagem.
Diversas configurações de sede podem ser desenvolvidas através do uso de CFP (Computational Fluid Dynamics) para melhor otimizar a distribuição energética do fluido a jusante e evitando danos. A análise acurada destes fenômenos é de enorme importância em processos em regime de flashing.

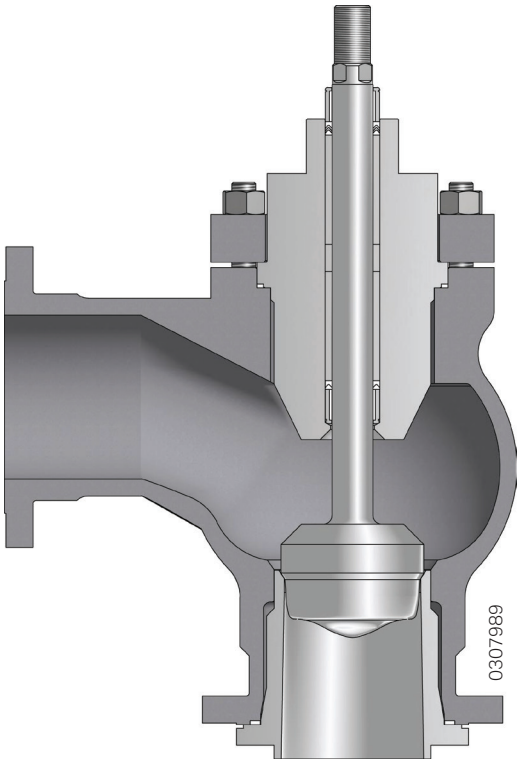

Interno com Sede Standard

Materiais: Endurecimentos

Diversos materiais são disponíveis nos internos das válvulas GLe tanto em formato sólido, tais como internos cerâmicos, ou em metais base austeníticos com depósito de materiais que aumentam a resistência à erosão e abrasão.
O interno HTT® compreende obturador e sede fabricado pelo processo "Flame Spray Thermal" que consiste no recobrimento superficial com carbeto de tungstênio. Esta tecnologia forma capas de endurecimento sem provocar "stress" de compressão residual. Alcança a dureza superficial na ordem de 1050 a 1300 HV.
O interno HTB® é fabricado por processo termoquímico que confere elevada resistência superficial. Este avançado processo, oriundo da tecnologia aeroespacial, confere um significativo aumento da resistência superficial. O interno HTB alcança dureza superficial na ordem de 1500 a 1800 HV.

Características dos Materiais dos Internos

Material dos Internos	Dureza (Rc)	Resistência ao Impacto	Resistência à Corrosão	Resistência à Erosão	Resistência à Abrasão
Aço Inoxidável 416	40	Boa	Razoável	Boa	Boa
Aço Inoxidável 17-4PH H900	44	Boa	Boa a Excelente	Boa	Boa
Alloy #6	44	Excelente	Excelente	Boa	Boa
Colmonoy #5	45 a 50	Boa	Razoável	Boa	Boa
Aço Inoxidável 440C	55 a 60	Razoável	Razoável	Excelente	Excelente
Cerâmica (P52)	69	Moderada	Boa a Excelente	Excelente	Excelente
Carbeto/Tungstênio	72	Moderada	Boa com Bases Pobre com Ácidos	Excelente	Excelente

Subconjunto do Corpo - GLE
Especificações

Série GLE - Especificações Gerais e Materiais de Construção

Corpo	**Diâmetros**		1 a 18 polegadas
	Padrão ANSI		150, 300, 600, 900 &1500
	Estilo		Globo Angular
	Conexões		Flangeadas, RF, RTJ
	Materiais		Aço Carbono, WCC Aço inoxidável, CF8M Super-Duplex Outras ligas metálicas de fundição
	Juntas	**Planas**	PTFE, PTFEG [1]
		Espirotálicas	AISI 316 ou AISI 304 com alma em Grafite ou outros materiais isentos de amianto (AFG)
Castelo	**Tipos**		Plano, Estendido
	Materiais		Mesmas opções que as disponíveis para o corpo
	Flange do Castelo		Flange separável em Aço Carbono ou Aço Inoxidável
	Guias	**Tipo**	Dupla guia superior na haste do obturador fora da linha de fluxo
		Materiais	Conforme processo
	Gaxetas	**Tipo**	Padrão, anéis em "V", anéis quadrados, engaxetamentos especiais conforme aplicação
		Materiais	PTFE, Grafite, AFPI, PT, PTG, Especiais conforme processo
Internos	**Tipos**		Não Balanceados
	Características de Vazão		Igual Porcentagem, Linear
	Materiais		Conforme processo
Atuadores	**Tipos** [2]		Cilindro e pistão de dupla ação, com mola de posição de falha. Tamanhos: 25, 50, 100, 150, 200, 300, 500 Eletrohidráulicos
Posicionadores	**Modelos**		Pneumáticos: HPP2000 Eletropneumáticos: HPP2000/IP 100 Digitais: Chronos®
Classe de Vedação	**Classe ANSI**		Assento metálico: Classe IV e V Cerâmicos: Classe IV

Notas: [1] PTFEG: PTFE reforçado com fibra de vidro.
[2] Outros tipos de atuadores disponíveis sob consulta.

Subconjunto do Corpo - GLE
Coeficientes de Vazão

Tipo de Válvula: GLE
Classe de Pressão: 150-600
Característica de Vazão: Igual Porcentagem
Sentido de Fluxo: Por Cima

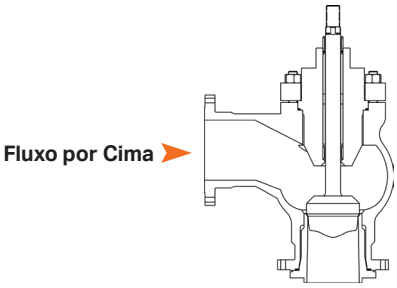

Diâmetro Nominal da Válvula (Pol.)	Internos Tamanho Nominal (T.N.)	Curso		Porcentagem de Abertura									
		mm	pol.	100	90	80	70	60	50	40	30	20	10
1.0	19 (0.75)	19.05	0.75	18	13	9.0	6.3	4.4	3.1	2.1	1.5	1.0	0.73
	16 (0.63)	19.05	0.75	13	9.0	6.3	4.5	3.1	2.2	1.5	1.1	0.76	0.53
	13 (0.50)	19.05	0.75	8.1	5.7	4.0	2.8	1.9	1.4	0.95	0.66	0.47	0.33
	10 (0.38)	19.05	0.75	5.1	3.6	2.5	1.7	1.2	0.85	0.59	0.42	0.29	0.20
1.5	32 (1.25)	25.40	1.00	50	35	24	17	12	8.6	6.0	4.2	2.9	2.1
	25 (1.00)	19.05	0.75	33	23	16	11	7.9	5.6	3.9	2.7	1.9	1.4
	19 (0.75)	19.05	0.75	18	13	8.8	6.2	4.3	3.0	2.1	1.5	1.1	0.73
	13 (0.50)	19.05	0.75	8.0	5.6	3.9	2.7	1.9	1.3	0.95	0.66	0.47	0.33
	10 (0.38)	19.05	0.75	5.0	3.5	2.5	1.7	1.2	0.85	0.59	0.42	0.29	0.20
2.0	41 (1.63)	38.10	1.50	86	60	42	30	21	15	10	7.1	5.0	3.5
	32 (1.25)	25.40	1.00	51	36	25	18	12	8.6	6.0	4.2	3.0	2.1
	25 (1.00)	19.05	0.75	33	23	16	11	8.0	5.6	3.9	2.7	1.9	1.3
	19 (0.75)	19.05	0.75	18	13	8.9	6.3	4.4	3.0	2.1	1.5	1.0	0.73
	13 (0.50)	19.05	0.75	8.0	5.6	3.9	2.8	1.9	1.4	0.95	0.66	0.47	0.33
3.0	60 (2.40)	50.80	2.00	180	126	89	62	43	30	21	15	10	7.3
	47 (1.88)	38.10	1.50	113	79	55	39	27	19	13	9.4	6.6	4.6
	38 (1.50)	25.40	1.00	72	50	35	25	17	12	8.7	6.2	4.2	3.0
	25 (1.00)	19.05	0.75	33	23	16	11	8.0	5.6	3.9	2.7	1.9	1.3
	19 (0.75)	19.05	0.75	18	13	8.8	6.2	4.3	3.0	2.1	1.5	1.0	0.73
4.0	75 (3.00)	63.50	2.50	280	197	137	96	67	47	33	23	16	11
	60 (2.40)	50.80	2.00	180	127	89	62	43	30	21	15	10	7.3
	47 (1.88)	38.10	1.50	115	80	56	40	27	19	13	9.4	6.6	4.6
	35 (1.38)	25.40	1.00	60	42	31	20	16	10	7.3	5.1	3.6	2.5
	25 (1.00)	19.05	0.75	33	23	16	11	8.0	5.6	3.9	2.7	1.9	1.3
6.0	125 (5.00)	76.20	3.00	675	473	331	232	162	114	80	56	39	28
	95 (3.75)	63.50	2.50	425	297	209	147	103	72	50	35	25	17
	80 (3.12)	63.50	2.50	300	211	149	105	74	51	36	25	18	12
	54 (2.12)	50.80	2.00	145	102	72	51	36	24	17	12	8.4	5.9
	38 (1.50)	25.40	1.00	79	55	39	27	19	13	9.4	6.6	4.6	3.2
8.0	185 (7.25)	101.40	4.00	1325	929	651	456	320	224	157	110	77	54
	142 (5.62)	76.20	3.00	865	606	426	299	210	145	103	72	50	35
	118 (4.62)	76.20	3.00	617	432	303	212	149	104	73	51	36	25
	82 (3.25)	63.50	2.50	325	228	160	112	78	55	38	27	19	13
10	220 (8.63)	101.60	4.00	1785	1251	877	614	431	302	211	148	104	76
	170 (6.62)	101.60	4.00	1140	799	560	392	275	193	135	95	66	46
	140 (5.50)	76.20	3.00	835	585	410	288	202	142	99	69	48	34
12	256 (10.10)	152.40	6.00	2420	1696	1189	833	584	410	286	201	141	99
	200 (7.90)	101.60	4.00	1525	1069	749	526	368	258	181	127	89	62
	162 (6.38)	101.60	4.00	1070	750	526	368	258	181	127	89	62	44
14	300 (11.88)	152.40	6.00	3435	2408	1688	1183	828	580	407	285	200	140
	235 (9.25)	101.60	4.00	2027	1421	995	698	489	343	240	168	118	83
	190 (7.50)	101.60	4.00	1403	983	689	483	338	237	166	116	82	57
18	380 (15.00)	152.40	6.00	5430	4887	4344	3801	3258	2715	2172	1488	1086	543
	310 (12.00)	152.40	6.00	4000	3600	3200	2800	2400	2000	1600	1200	800	400

Subconjunto do Corpo - GLE
Coeficientes de Vazão

Tipo de Válvula: GLE
Classe de Pressão: 150-600
Característica de Vazão: Linear
Sentido de Fluxo: Por Cima

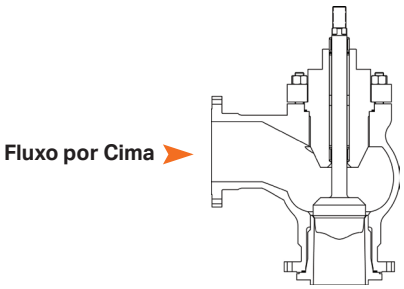

Diâmetro Nominal da Válvula (Pol.)	Internos Tamanho Nominal (T.N.)	Curso		Porcentagem de Abertura									
		mm	pol.	100	90	80	70	60	50	40	30	20	10
1.0	19 (0.75)	19.05	0.75	18	16	14	13	11	9.0	7.2	5.4	3.6	1.8
	16 (0.63)	19.05	0.75	13	12	9.9	9.0	7.7	6.6	5.2	3.9	2.6	1.3
	13 (0.50)	19.05	0.75	8.1	7.3	6.5	5.7	4.9	4.1	3.2	2.4	1.6	0.8
	10 (0.38)	19.05	0.75	5.1	4.6	4.1	3.6	3.1	2.5	2.0	1.5	1.0	0.5
1.5	32 (1.25)	25.40	1.00	50	45	40	35	31	26	20	15	10	5.1
	25 (1.00)	19.05	0.75	33	30	26	23	20	17	13	9.9	6.6	3.3
	19 (0.75)	19.05	0.75	18	16	14	13	11	9.0	7.2	5.4	3.6	1.8
	13 (0.50)	19.05	0.75	8.0	7.2	6.4	5.6	4.8	4.0	3.2	2.4	1.6	0.8
	10 (0.38)	19.05	0.75	5.0	4.5	4.0	3.5	3.0	2.5	2.0	1.5	1.0	0.5
2.0	41 (1.63)	38.10	1.50	86	77	69	60	52	43	34	26	17	8.6
	32 (1.25)	25.40	1.00	51	46	41	36	31	26	20	15	10	5.1
	25 (1.00)	19.05	0.75	33	30	26	23	20	17	13	9.9	6.6	3.3
	19 (0.75)	19.05	0.75	18	16	14	13	11	9.0	7.2	5.4	3.6	1.8
	13 (0.50)	19.05	0.75	8.0	7.2	6.4	5.6	4.8	4.0	3.2	2.4	1.6	0.8
3.0	60 (2.40)	50.80	2.00	180	162	143	126	108	90	72	54	36	18
	47 (1.88)	38.10	1.50	113	102	90	79	68	57	45	34	23	11
	38 (1.50)	25.40	1.00	72	66	58	51	44	37	29	22	15	7.3
	25 (1.00)	19.05	0.75	33	30	26	23	20	17	13	9.9	6.6	3.3
	19 (0.75)	19.05	0.75	18	16	14	13	11	9.0	7.2	5.4	3.6	1.8
4.0	75 (3.00)	63.50	2.50	280	252	224	196	168	141	113	84	56	28
	60 (2.40)	50.80	2.00	180	162	144	126	108	91	73	54	36	18
	47 (1.88)	38.10	1.50	115	104	92	80	69	58	45	34	23	11
	35 (1.38)	25.40	1.00	60	54	48	44	37	31	25	19	12	6.2
	25 (1.00)	19.05	0.75	33	30	26	23	20	17	13	9.9	6.6	3.3
6.0	125 (5.00)	76.20	3.00	675	607	540	472	405	338	270	203	135	68
	95 (3.75)	63.50	2.50	425	381	338	296	254	212	169	127	85	42
	80 (3.12)	63.50	2.50	300	270	240	210	180	150	120	90	60	30
	54 (2.12)	50.80	2.00	145	131	116	102	87	73	58	43	29	14
	38 (1.50)	25.40	1.00	79	71	63	55	47	40	32	24	16	7.9
8.0	185 (7.25)	101.40	4.00	1325	1193	1060	928	795	663	530	398	265	133
	142 (5.62)	76.20	3.00	865	778	692	605	519	433	346	260	173	87
	118 (4.62)	76.20	3.00	617	555	494	432	370	309	247	185	123	62
	82 (3.25)	63.50	2.50	325	293	260	228	195	163	130	98	65	33
10	220 (8.63)	101.60	4.00	1785	1607	1428	1250	1071	893	714	536	357	179
	170 (6.62)	101.60	4.00	1140	1026	912	798	684	570	456	342	228	114
	140 (5.50)	76.20	3.00	835	752	668	585	501	418	334	251	168	83
12	256 (10.10)	152.40	6.00	2420	2178	1936	1695	1453	1210	968	726	484	242
	200 (7.90)	101.60	4.00	1525	1373	1220	1068	915	762	610	457	305	152
	162 (6.38)	101.60	4.00	1070	963	856	749	642	535	428	321	214	107
14	300 (11.88)	152.40	6.00	3435	3092	2748	2405	2061	1717	1374	1030	687	343
	235 (9.25)	101.60	4.00	2027	1824	1622	1419	1216	1014	811	608	405	203
	190 (7.50)	101.60	4.00	1403	1263	1122	982	842	702	561	421	281	140
18	380 (15.00)	152.40	6.00	5430	4887	4344	3801	3258	2715	2172	1488	1086	543
	310 (12.00)	152.40	6.00	4000	3600	3200	2800	2400	2000	1600	1200	800	400

Subconjunto do Corpo - GLE
Coeficientes de Vazão

Tipo de Válvula: GLE
Classe de Pressão: 900-1500
Característica de Vazão: Igual Porcentagem
Sentido de Fluxo: Por Cima

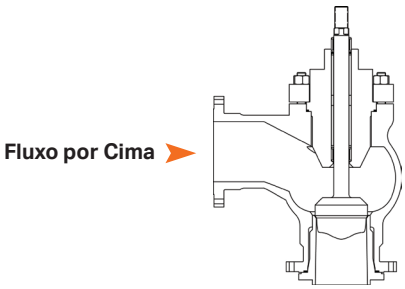

Diâmetro Nominal da Válvula (Pol.)	Internos Tamanho Nominal (T.N.)	Curso		Porcentagem de Abertura									
		mm	pol.	100	90	80	70	60	50	40	30	20	10
1.0	16 (0.63)	19.05	0.75	13	9.0	6.3	4.5	3.1	2.2	1.5	1.1	0.76	0.53
	13 (0.50)	19.05	0.75	8.1	5.7	4.0	2.8	1.9	1.4	0.95	0.66	0.47	0.33
	10 (0.38)	19.05	0.75	5.1	3.6	2.5	1.7	1.2	0.85	0.59	0.42	0.29	0.20
1.5	32 (1.25)	25.40	1.00	41	29	20	14	9.9	6.9	4.9	3.4	2.4	1.7
	22 (0.87)	19.05	0.75	25	18	12	8.6	6.0	4.2	3.0	2.1	1.5	1.0
	19 (0.75)	19.05	0.75	18	13	8.8	6.2	4.3	3.0	2.1	1.5	1.0	0.73
	13 (0.50)	19.05	0.75	8.0	5.6	3.9	2.8	1.9	1.4	0.95	0.66	0.47	0.33
2.0	38 (1.50)	25.40	1.00	73	51	36	25	18	12	8.6	6.1	4.2	3.0
	32 (1.25)	25.40	1.00	41	29	20	14	9.9	6.9	4.9	3.4	2.4	1.7
	25 (1.00)	19.05	0.75	33	23	16	11	8.0	5.6	3.9	2.7	1.9	1.3
	16 (0.63)	19.05	0.75	13	9.1	6.4	4.5	3.1	2.2	1.5	1.1	0.76	0.53
3.0	60 (2.40)	50.80	2.00	180	126	89	62	43	30	21	15	10	7.3
	47 (1.88)	38.10	1.50	113	79	55	39	27	19	13	9.4	6.6	4.6
	38 (1.50)	25.40	1.00	72	50	35	25	17	12	8.7	6.2	4.2	3.0
	25 (1.00)	19.05	0.75	33	23	16	11	8.0	5.6	3.9	2.7	1.9	1.3
4.0	75 (3.00)	63.50	2.50	280	197	137	96	67	47	33	23	16	11
	60 (2.40)	50.80	2.00	180	127	89	62	43	30	21	15	10	7.3
	47 (1.88)	38.10	1.50	115	80	56	40	27	19	13	9.4	6.6	4.6
	35 (1.38)	25.40	1.00	60	42	31	20	16	10	7.3	5.1	3.6	2.5
6.0	125 (5.00)	76.20	3.00	675	473	331	232	162	114	80	56	39	28
	95 (3.75)	63.50	2.50	425	297	209	147	103	72	50	35	25	17
	80 (3.12)	63.50	2.50	300	211	149	105	74	51	36	25	18	12
	54 (2.12)	50.80	2.00	145	102	72	51	36	24	17	12	8.4	5.9
8.0	185 (7.25)	101.40	4.00	1325	929	651	456	320	224	157	110	77	54
	142 (5.62)	76.20	3.00	865	606	426	299	210	145	103	72	50	35
	118 (4.62)	76.20	3.00	617	432	303	212	149	104	73	51	36	25
	82 (3.25)	63.50	2.50	325	228	160	112	78	55	38	27	19	13
10	220 (8.63)	101.60	4.00	1831	1283	899	630	442	309	217	152	107	75
	170 (6.62)	101.60	4.00	1176	824	578	405	284	199	139	98	68	48
	140 (5.50)	76.20	3.00	835	585	410	288	202	142	99	69	48	34
12	256 (10.10)	152.40	6.00	2420	1696	1189	833	584	410	286	201	141	99
	200 (7.90)	101.60	4.00	1525	1069	749	526	368	258	181	127	89	62
	162 (6.38)	101.60	4.00	1070	750	526	368	258	181	127	89	62	44
14	290 (11.80)	152.40	6.00	3184	2231	1564	1096	768	538	377	264	185	130
	225 (8.88)	101.60	4.00	1879	1317	923	647	453	318	223	156	109	77
	180 (7.25)	101.60	4.00	1325	929	651	456	320	224	157	110	77	54
18	380 (15.00)	152.40	6.00	5030	3525	2471	1731	1213	850	595	417	292	205
	310 (12.00)	152.40	6.00	3776	2645	1855	1300	911	638	447	313	219	154

Subconjunto do Corpo - GLE Tipo Baioneta

A versão da válvula GLE tipo baioneta foi desenvolvida para a indústria de mineração e processos industriais onde fluxos com alta capacidade de sedimentação comprometem a passagem do fluido.

A arquitetura construtiva da válvula tipo baioneta incorpora todas as inovadoras características da válvula GLE que contribuem para alcançar um elevado desempenho operacional.

Em função da sua aplicação específica, os materiais dos internos são customizados para atender às características operacionais do tipo de fluido e pressão.

Fabricada nos diâmetros de 2 a 24 pol. com corpos padrão 150-1500 em Aço Carbono A 216 WCC ou Aço Inoxidável A 351 CF8M, internos padrão em Aço Inox AISI 316 (UNS S 31600) com revestimento em Alloy 6 (UNS R 30006), incorporam todas as alternativas disponíveis na válvula GLE de materiais de corpos e internos para atender agressivas condições operacionais.

Toda a família da válvula Série GLE é operada pelos eficientes atuadores a pistão e cilindro, característica da padronização dos produtos ValtekSul.

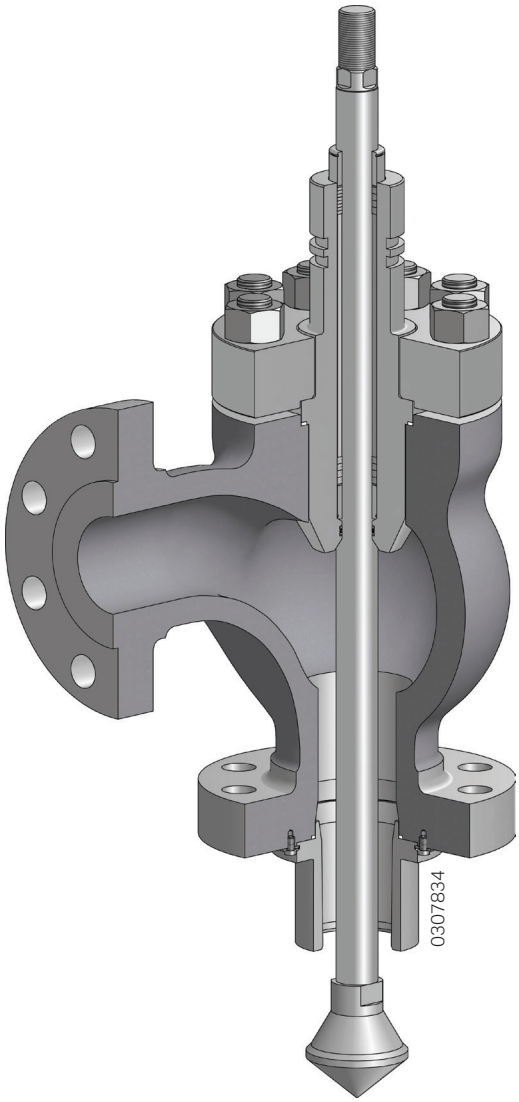

Subconjunto do Corpo - GLE Tipo Baioneta

Subconjunto do Corpo - GLE
Dimensões

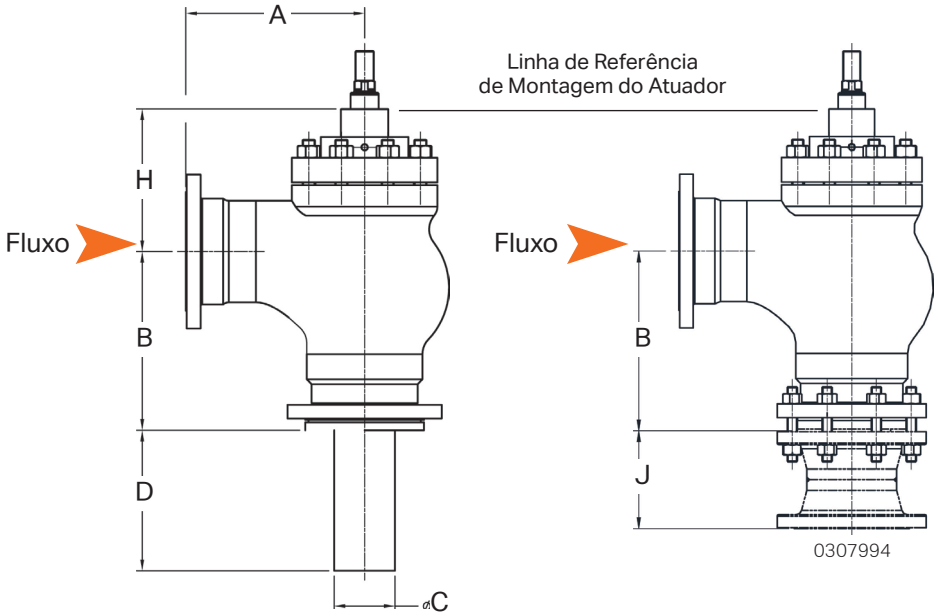

Dimensões[1][2]

Diâmetro Nominal da Válvula (Pol.)	Classe ANSI	A		B		C (Máx.)		D (Máx.)		H				Espaço Necessário para Desmontagem Acima do Atuador	
										Castelo Padrão		Castelo Estendido			
		mm	pol.	mm	pol.	mm	pol.	mm	pol.	mm	pol.	mm	pol.	mm	pol.
1.0	150 - 600	108	4.25	108	4.25	22	0.88	114	4.50	84	3.3	198	7.8	64	2.5
	900, 1500	140	5.50	140	5.50	19	0.75	95	3.75	119	4.7	234	9.2	92	3.6
1.5	150 - 600	121	4.75	121	4.75	35	1.38	191	7.50	100	3.9	214	8.4	102	4.0
	900, 1500	165	6.50	165	6.50	32	1.25	159	6.25	165	6.5	279	11.0	142	5.6
2.0	150 - 600	146	5.80	146	5.80	48	1.88	241	9.50	100	3.9	214	8.4	114	4.5
	900, 1500	185	7.3	185	7.3	44	1.75	222	8.75	198	7.8	312	12.3	155	6.1
3.0	150 - 600	178	7.0	178	7.0	73	2.88	368	14.5	147	5.8	287	11.3	147	5.8
	900, 1500	236	9.3	236	9.3	67	2.63	334	13.15	254	10.0	432	17.0	213	8.4
4.0	150 - 600	222	8.8	197	7.8	98	3.88	493	19.40	193	7.6	333	13.1	191	7.5
	900, 1500	318	12.5	318	12.5	89	3.50	373	14.7	264	10.4	442	17.4	246	9.7
6.0	150	324	12.8	324	12.8	149	5.88	451	17.75	193	7.6	333	13.1	254	10.0
	300, 600	324	12.8	276	10.9	149	5.88	451	17.75	208	8.2	348	13.7	254	10.0
	900, 1500	353	13.9	353	13.9	133	5.25	375	14.75	338	13.3	516	20.3	310	12.2
8.0	300, 600	394	15.5	394	15.5	197	7.75	490	19.31	275	10.8	414	16.3	351	13.8
	900, 1500	417	16.4	417	16.4	175	6.88	372	14.63	368	14.5	547	21.5	424	16.7
10	300, 600	376	14.8	376	14.8	244	9.63	489	19.25	310	12.2	475	18.7	445	17.5
	900, 1500	495	19.5	495	19.5	219	8.63	372	14.65	366	14.4	544	21.4	465	18.3
12	300, 600	409	16.1	409	16.1	295	11.63	429	16.88	326	12.8	491	19.3	480	18.9
14	150	445	17.5	445	17.5	334	13.15	400	15.75	326	12.8	464	18.3	508	20.0
18	150	533	21	533	21	436	17.15	490	19.31	401	15.8	597	23.5	661	26.0

[1] Consulte a ValtekSul para diâmetros e padrão de pressão não indicados na tabela acima.
[2] Configurações especiais são possíveis. Consulte a ValtekSul para dimensões certificadas.

Dimensões do Carretel

Diâmetro Nominal da Válvula (Pol.)	Classe Pressão ANSI	J	
		mm	pol.
1.0	150	111.2	4.38
	300	123.8	4.87
	600	123.8	4.87
	900	146.0	5.75
	1500	146.0	5.75
1.5	150	123.8	4.87
	300	136.6	5.38
	600	139.6	5.50
	900	165.0	6.50
	1500	165.0	6.50
2.0	150	127.0	5.00
	300	139.6	5.50
	600	146.0	5.75
	900	203.2	8.00
	1500	203.2	8.00
3.0	150	139.6	5.50
	300	158.8	6.25
	600	165.0	6.50
	900	203.2	8.00
	1500	235.0	9.25
4.0	150	152.4	6.00
	300	171.4	6.75
	600	203.2	8.00
	900	228.6	9.00
	1500	246.0	9.69
6.0	150	177.8	7.00
	300	196.8	7.75
	600	235.0	9.25
	900	279.4	11.00
	1500	342.8	13.50
8.0	150	203.2	8.00
	300	222.2	8.75
	600	266.7	10.50
	900	323.8	12.75
	1500	425.4	16.75
10	150	203.2	8.00
	300	235.0	9.25
	600	304.8	12.00
	900	368.3	14.50
	1500	508.0	20.00
12	150	228.6	9.00
	300	260.4	10.25
	600	311.2	12.25
14	150	254.0	10.00
18	150	279.4	11.00

Sistema de Gestão da Qualidade

ISO 9001-2015
Certificado nº 31001 QM 15
DQS GmbH
DQS Brasil

As informações e especificações contidas neste boletim são consideradas precisas. Entretanto, elas têm a finalidade somente de informação e não devem ser consideradas como certificadas. Os produtos Valtek Sulamericana são aprimorados continuamente e as especificações, dimensões e informações aqui contidas podem sofrer mudanças sem prévio aviso. Para informações adicionais ou confirmação das mesmas, consulte seu representante ValtekSul. As instruções específicas para instalação, operação e manutenção da válvula de controle GLE encontram-se no Boletim de Manutenção nº 04.

GLE é marca registrada da Valtek Sulamericana.
Chronos é marca registrada.
ValtekSul é marca registrada.
Valtek Sulamericana é marca registrada.

ValtekSul Brasil
Escritório Central e Fábrica
Rua Goiás, 345 - Diadema - SP - **Brasil**
Central de Atendimento 11 4072-8600
www.valteksul.com.br
www.valteksul.com

VALTEK™ SULAMERICANA
THE CONTROL VALVES COMPANY

Cat. Valtek Sulamericana GLE - Rev.01/2022P PN-9814010 (Copyright 2022 Valtek Sulamericana) | Printed in Brazil |